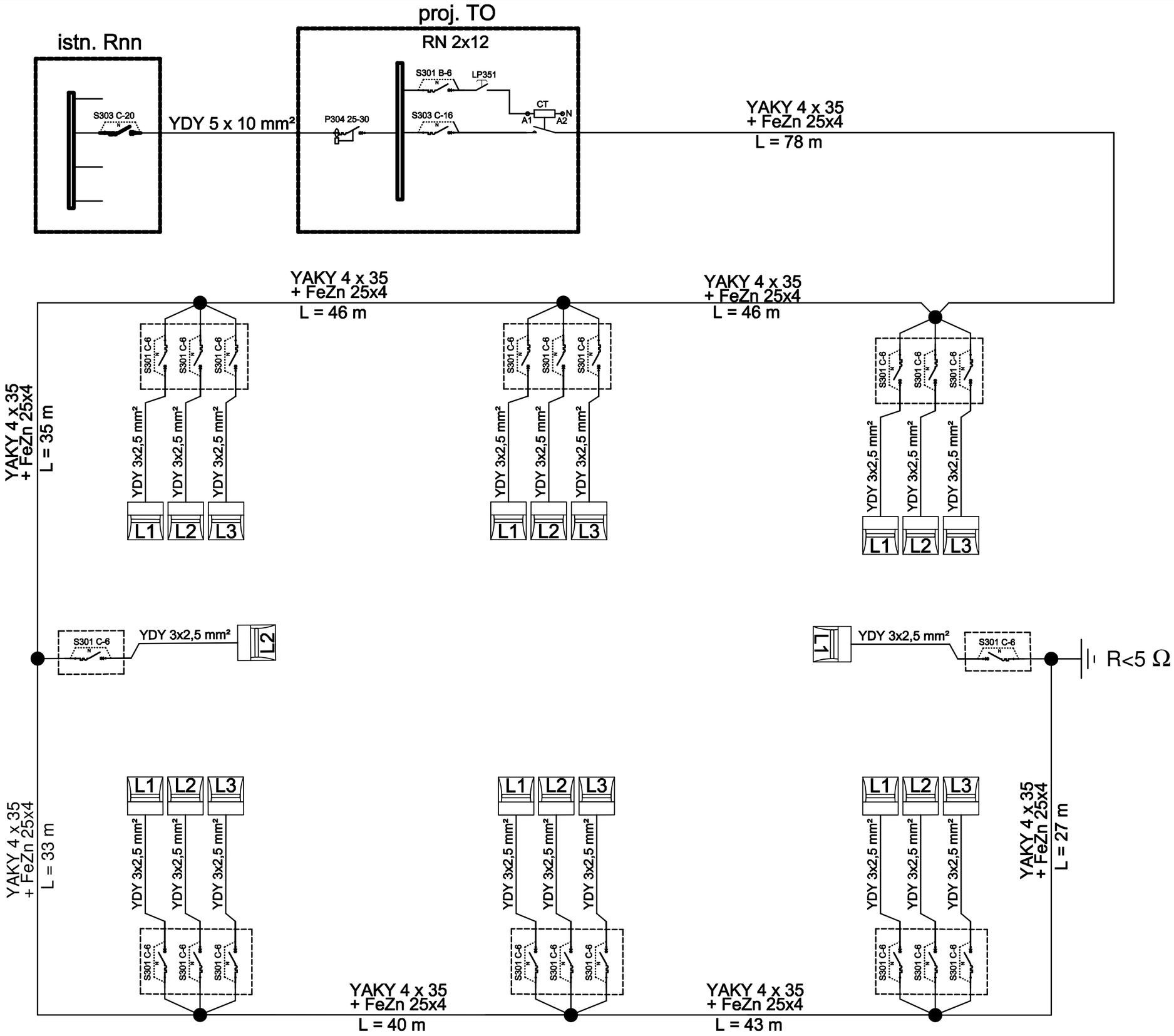

Zastrzega się wszelkie prawa wynikające z Ustawy o prawie autorskim.
Rysunek niniejszy nie może być w całości lub w części przerysowany,
uzupełniony lub odstąpiony komukolwiek, bez pisemnej zgody firmy aspi.

aspi

PROJEKT	BUDOWA OBIEKTU LEKKOATLETYCZNEGO KOLBUSZOWA UL. JANA PAWŁA II 8 DZ. NR 387/16, 378/12, 623/11
INWESTOR	POWIAT KOLBUSZOWSKI UL. 11-GO LISTOPADA 10 36-100KOLBUSZOWA
TEMAT	SCHEMAT ELEKTRYCZNY ZASILANIA LAMP OŚWIETLENIOWYCH
PROJEKTANT INST. ELEKTR. W SPECJALNOŚCI INSTALACYJNEJ W ZAKRESIE INSTALACJI I URZĄDZEŃ ELEKTRYCZNYCH I ELEKTROENERGETYCZNYCH	GRZEGORZ KOPEĆ E-75/01

SKALA	DATA	NR RYS.	BRANŻA
-----	03.2017	E-1	ELEKTR.

autorskie studio projektowo-inwestycyjne
ul.Biernackiego 13a/39 39-300 MIELEC tel.(017) 788 46 46
e-mail-aspi@aspi.com.pl w w w . a s p i . c o m . p l